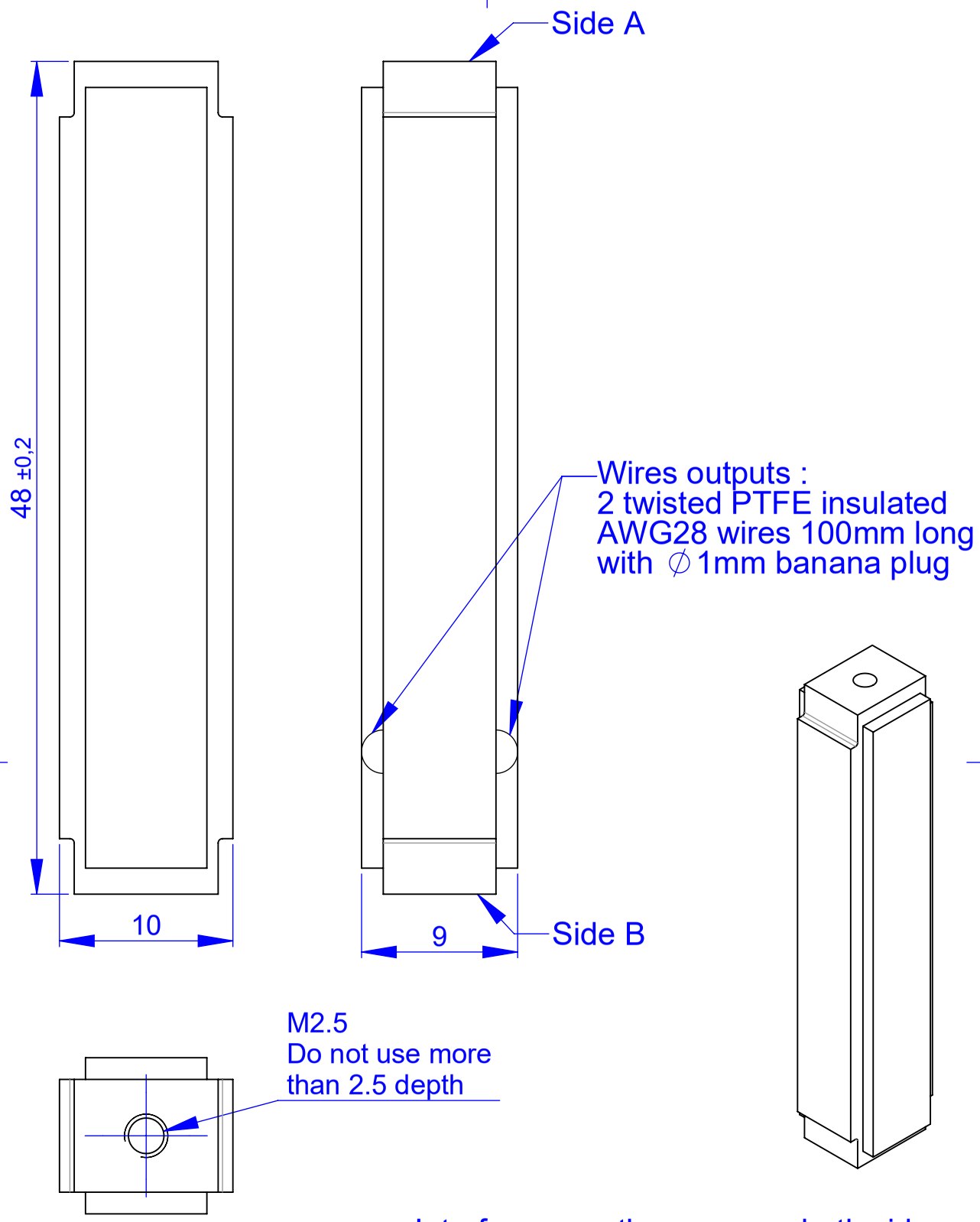

Interfaces are the same on both sides

Matière : *Material* :	Norme matière : *Material standard* :	Masse (g) : *Weight (g)* :
Réf. traitement / *Treatment ref.*	CEDRAT TECHNOLOGIES Innovation in Mechatronics 59 Chemin du Vieux Chêne 38246 MEYLAN Cedex FRANCE TEL. : 33 (0) 4 56 58 04 00	Ce document est la propriété de Cedrat TECHNOLOGIES. Il est strictement confidentiel et ne peut être reproduit, copié ou communiqué à des tiers sans l'autorisation écrite préalable de Cedrat TECHNOLOGIES. *This document is the property of Cedrat TECHNOLOGIES. It is strictly confidential and may not be reproduced, copied or communicated to any third party without the prior written consent of Cedrat TECHNOLOGIES.*
Réf. traitement surface / Surface t*reatment ref.*		

Tolérances générales selon : *General tolerances according to :* Ra : Ebavurage/*Deburring* : Rayon raccord/*Radius curvature* :	ICD PPA40M TH			Echelle / *Scale* 3:1
Auteur / *Drawn* QKR	Confidentialité / *Confidentiality* Public	Référence / *Reference* 000156-ICD-01	Révision / *Revision* D	Etat du document / *Life cycle* Applicable	Format *Size* A4	Planche *Sheet* 1/1